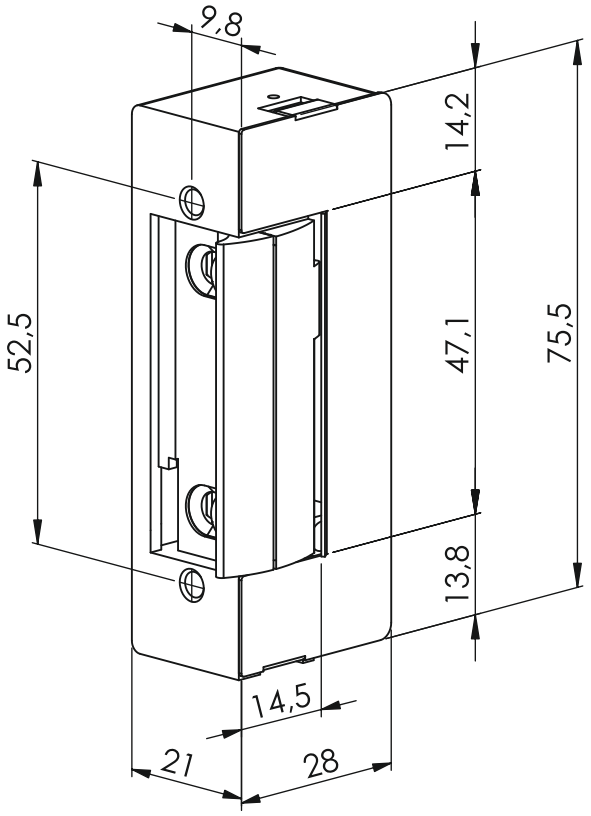
9,8
14,2
52,5
47,1
75,5
13,8
14,5
21
28

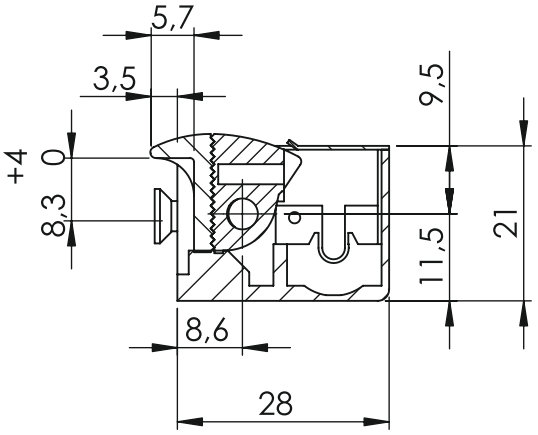
5,7
3,5
9,5
+4 0
8,3
11,5
21
8,6
28

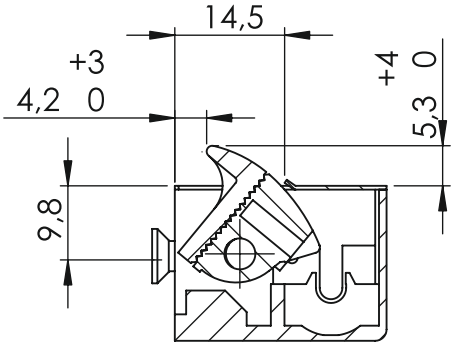
14,5
+3
4,2 0
+4 0
5,3
9,8

DORCAS